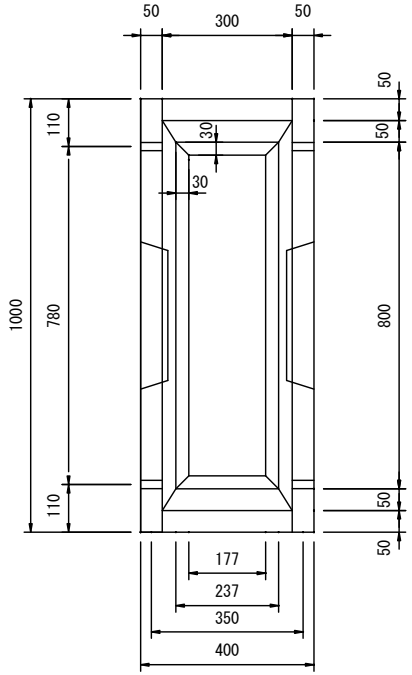

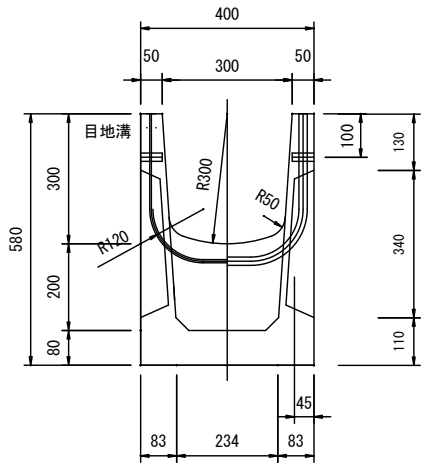

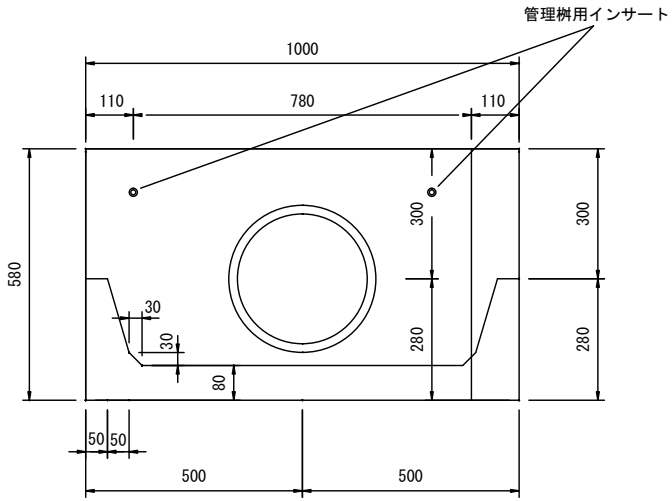

マルチスリット側溝管理桝 300*300*1000　　製品重量 270 kg