■鉄筋コンクリートU形（ＪＩＳ）

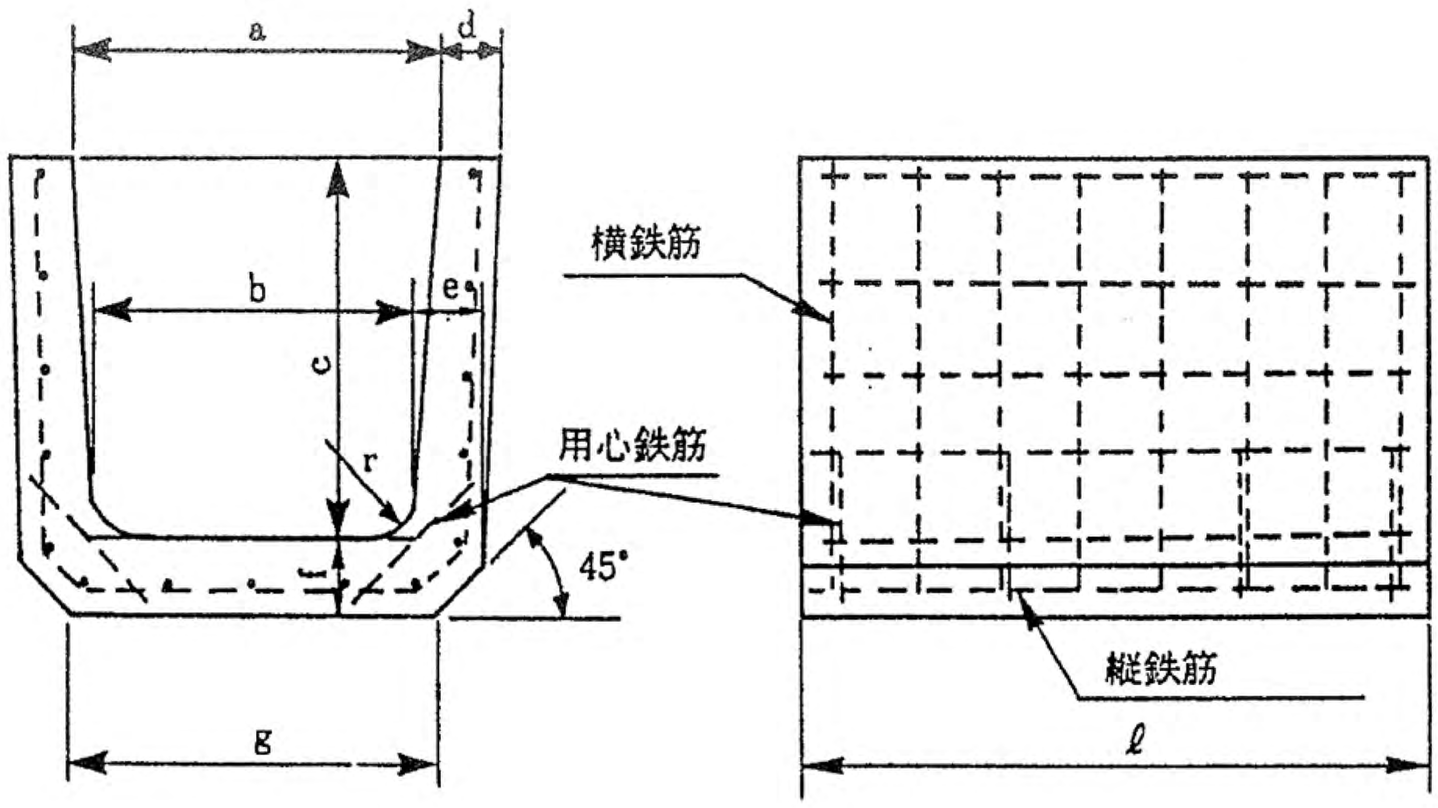

注　用心鉄筋は，呼び名600のU形についてだけJIS G 3112（鉄筋コンクリート用棒鋼）に規定する径6.0㎜又は呼び名D６のものを両側にそれぞれ４箇所入れる。

呼び名		寸法（㎜）									鉄筋				重量（kg）
											縦鉄筋		横鉄筋		
		a	b	c	d	e	f	g	r	l	径（㎜）	数量（本）	径（㎜）	数量（本）	
鉄筋コンクリートU形	Ⅲ－Ａ－ａ90	90	80	90	25	30	25	90	30	600	2.6	3	2.6	3	18
	Ⅲ－Ａ－ａ12	120	110	120	27	30	35	130	30	600	2.6	5	2.6	5	19
	Ⅲ－Ａ－ａ15	150	140	150	30	35	35	160	30	600	2.6	5	2.6	5	25
	Ⅲ－Ａ－ａ18	180	170	180	35	40	40	190	50	600	2.6	5	3.2	5	34
	Ⅲ－Ａ－ａ24	240	220	240	45	50	50	240	50	600	3.2	7	3.2	5	56
	Ⅲ－Ａ－ａ30A	300	260	240	50	60	60	300	50	600	3.2	9	4.0	5	71
	Ⅲ－Ａ－ａ30B	300	260	300	50	60	60	300	50	600	3.2	9	4.0	5	80
	Ⅲ－Ａ－ａ30C	300	260	360	50	60	65	300	50	600	3.2	11	4.0	7	93
	Ⅲ－Ａ－ａ36B	360	310	360	50	65	65	360	50	600	4.0	11	4.0	8	101
	Ⅲ－Ａ－ａ45	450	400	450	55	70	70	430	70	600	4.0	13	5.0	8	137
	Ⅲ－Ａ－ａ60	600	540	600	70	80	80	600	70	600	6.0	15	6.0	8	196

部分はＪＩＳ規格外品になります。

■ 鉄筋コンクリートU形用ふた

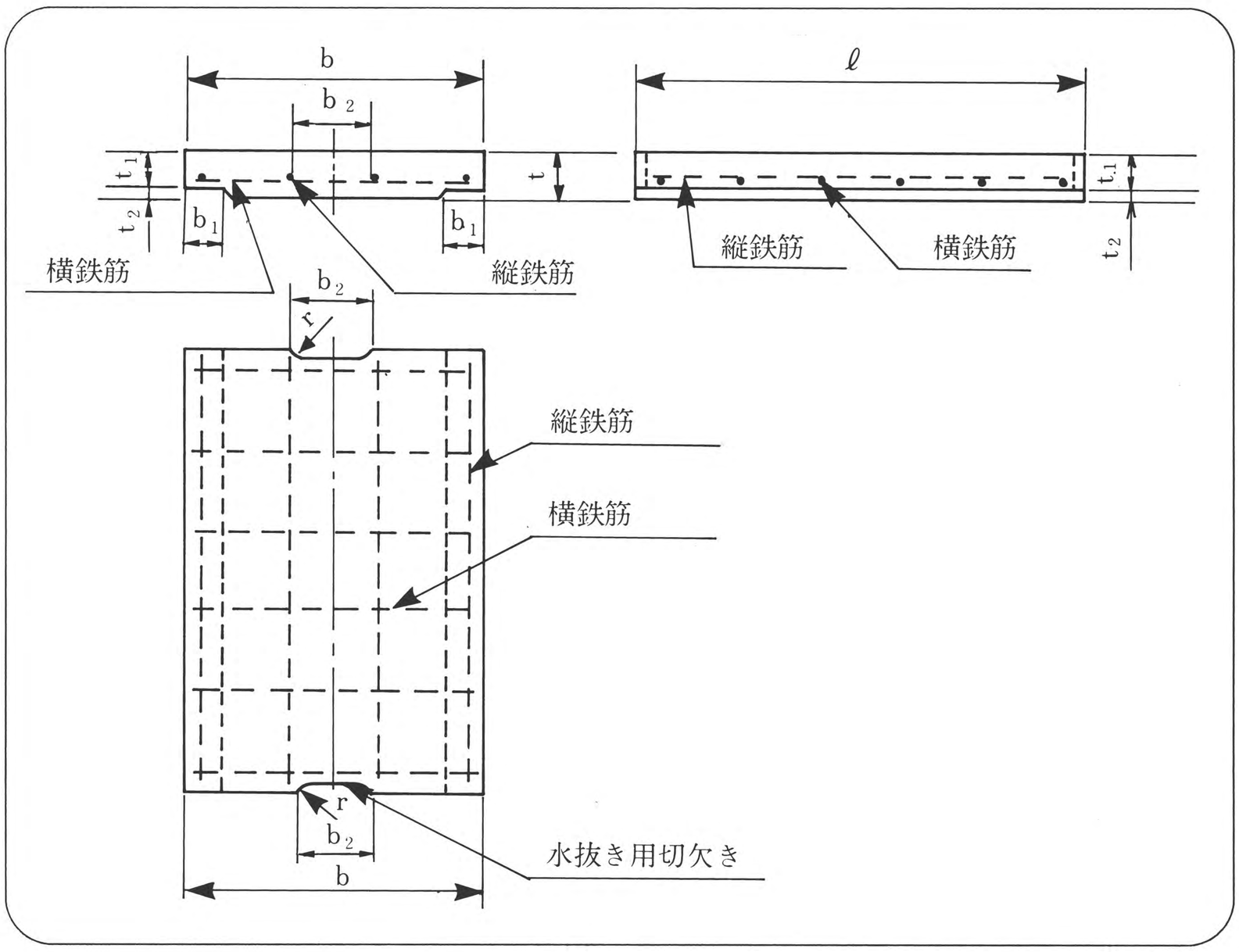

種類	呼び名	寸法 (mm)								鉄筋				重量 (kg)
										縦鉄筋		横鉄筋		
		b	b_1	t	t_1	t_2	l	r	b_2	径	数量(本)	径	数量(本)	
1種	Ⅶ-c-d 15	210	35	35	30	5	600	15	75	2.6	3	2.6	5	10
	Ⅶ-c-d 18	250	40	40	35	5	600	15	75	2.6	3	2.6	6	13
	Ⅶ-c-d 24	330	50	45	40	5	600	15	90	3.2	4	3.2	6	21
	Ⅶ-c-d 30	400	55	60	50	10	600	15	100	3.2	4	4.0	6	34
	Ⅶ-c-d 36	460	55	65	55	10	600	18	120	3.2	4	5.0	6	43
	Ⅶ-c-d 45	560	60	70	60	10	600	18	120	4.0	5	6.0	5	56
	Ⅶ-c-d 60	740	75	75	65	10	600	18	150	4.0	6	6.0	6	80
2種	Ⅶ-c-e 15	210	35	90	80	10	600	15	75	6.0	3	D6	7	25
	Ⅶ-c-e 18	250	40	90	80	10	600	15	75	6.0	4	D10	5	30
	Ⅶ-c-e 24	330	50	100	85	15	600	15	90	6.0	5	D10	5	47
	Ⅶ-c-e 30	400	55	100	85	15	600	15	100	6.0	6	D10	6	57
	Ⅶ-c-e 36	460	55	100	85	15	600	18	120	6.0	7	D10	7	65
	Ⅶ-c-e 45	560	60	120	100	20	600	18	120	D10	6	D10	7	96
	Ⅶ-c-e 60	740	75	150	130	20	600	18	150	D10	6	D13	6	160

■道路用鉄筋コンクリートU形側溝（普通型）

1種

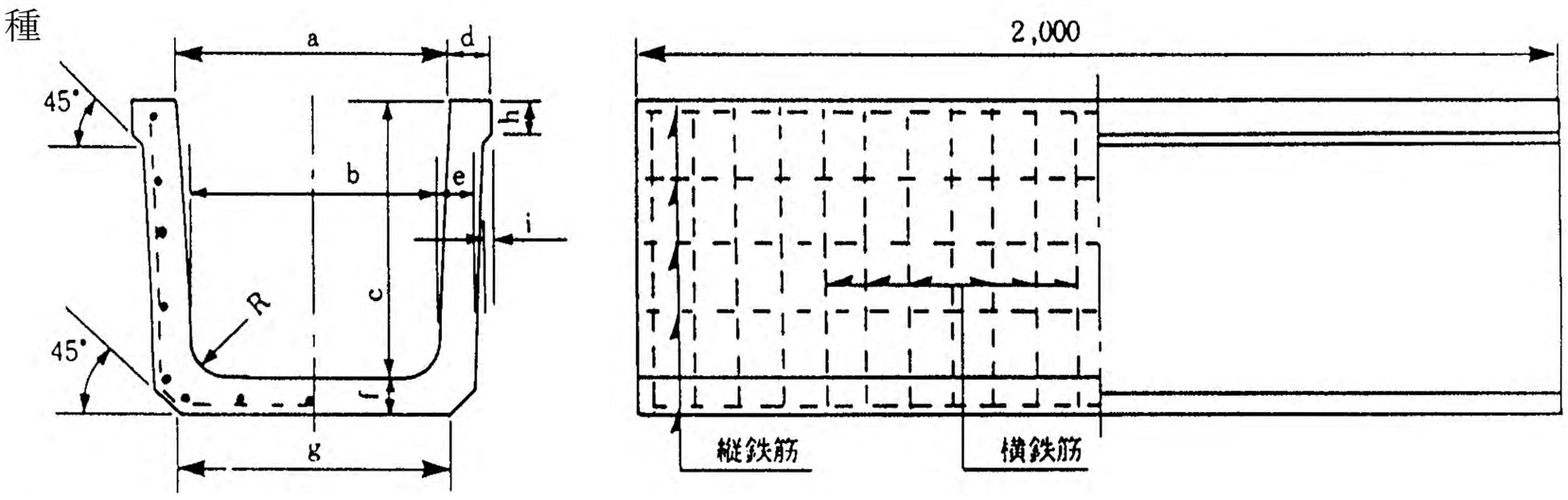

3種

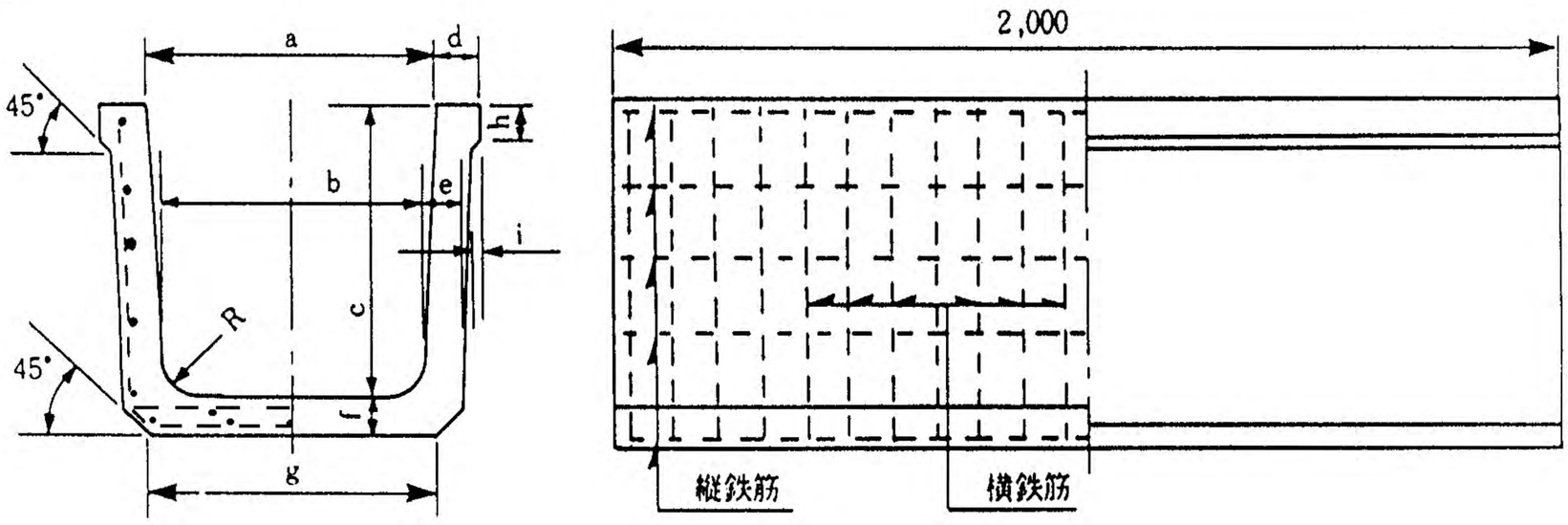

記号		寸法（mm）										配筋						参考重量（kg）
												横鉄筋				縦鉄筋		
												底版外側筋		底版内側筋				
		a	b	c	d	e	f	g	h	i	R	径（mm）	本数	径（mm）	本数	径（mm）	本数	
1種	Ⅲ－A－c１５０	150	140	150	40	30	35	190	25	10	30	2.6	18	—	—	2.6	6	92
	Ⅲ－A－c１８０	180	170	180	45	40	40	190	30	10	50	2.6	18	—	—	2.6	6	125
	Ⅲ－A－c２４０	240	220	240	57	50	50	240	35	13	50	3.2	14	—	—	3.2	8	193
	Ⅲ－A－c３０	300	260	300	65	60	60	300	50	17.5	50	3.2	14	—	—	3.2	10	276
	Ⅲ－A－c４０	400	370	400	80	60	60	438	60	20.5	50	4.0	14	—	—	3.2	14	400
	Ⅲ－A－c４０D	400	360	500	85	90	70	470	70	20	70	5.0	12	—	—	5.0	12	558
	Ⅲ－A－c４５	450	400	450	75	70	70	430	60	22.5	70	4.0	14	—	—	3.2	17	460
	Ⅲ－A－c５０	500	460	500	85	70	70	540	70	35.5	70	4.0	14	—	—	4.0	14	538
	Ⅲ－A－c６０	600	540	600	90	80	80	600	70	23	70	4.0	18	—	—	4.0	17	722
3種	Ⅲ－A－c３０	300	260	300	65	60	60	300	50	17.5	50	D6	22	5.0	22	4.0	12	276
	Ⅲ－A－c４０	400	370	400	80	60	60	438	60	20.5	50	D6	26	D6	14	4.0	14	400
	Ⅲ－A－c４５	450	400	450	75	70	70	430	60	22.5	70	D6	28	D6	14	4.0	16	460
	Ⅲ－A－c５０	500	460	500	85	70	70	540	70	35.5	70	D10	14	D6	14	D6	16	538
	Ⅲ－A－c６０	600	540	600	90	80	80	600	70	23	70	D10	14	D6	14	D6	20	722

部分は福島県認定規格外品になります。

■道路用鉄筋コンクリートU形側溝蓋（普通型）

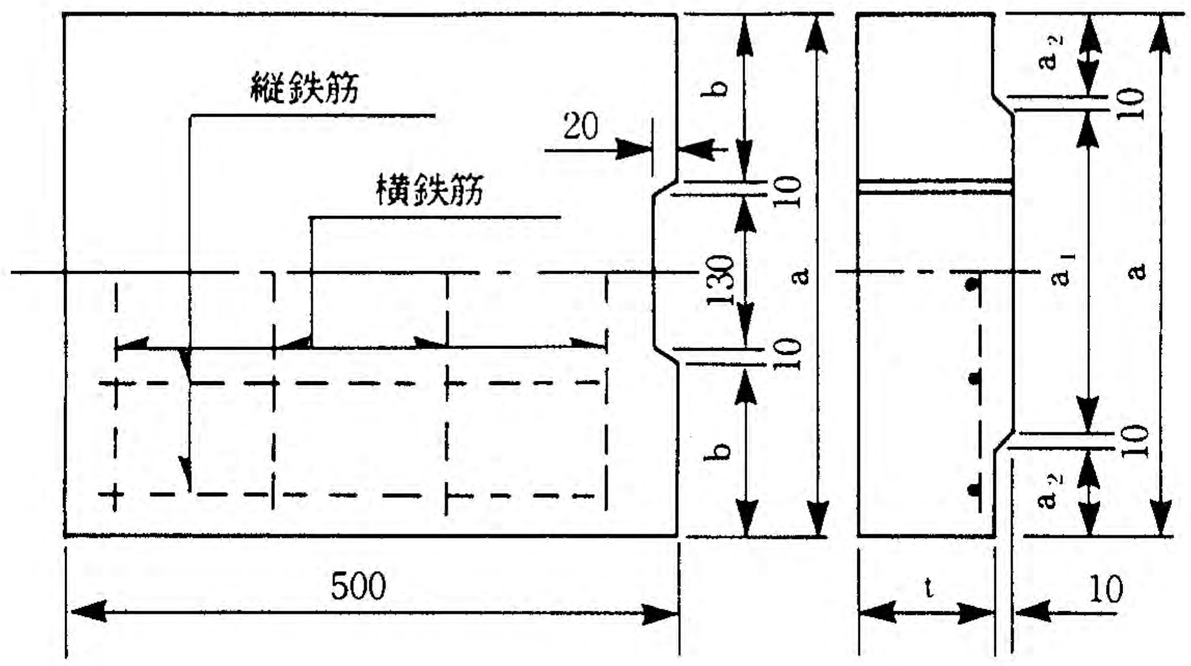

（1種・3種共通）

記号		寸　法（mm）					配　筋				参考重量（kg）
							横鉄筋		縦鉄筋		
		a	a 1	a 2	b	t	径（mm）	本数	径（mm）	本数	
1種	Ⅶ－C－a 30	430	270	70	140	100	4.0	4	4.0	4	59
	Ⅶ－C－a 40	560	380	85	205	120	4.0	4	4.0	5	80
	Ⅶ－C－a 45	600	420	80	225	130	4.0	4	4.0	5	96
	Ⅶ－C－a 50	670	470	90	260	135	4.0	4	4.0	6	112
	Ⅶ－C－a 60	780	570	95	315	150	4.0	4	4.0	6	145
3種	Ⅶ－C－a 30	430	270	70	140	100	D6	4	4.0	4	59
	Ⅶ－C－a 40	560	380	85	205	120	D6	5	4.0	5	80
	Ⅶ－C－a 45	600	420	80	225	130	D6	5	4.0	5	96
	Ⅶ－C－a 50	670	470	90	260	135	D6	5	4.0	6	112
	Ⅶ－C－a 60	780	570	95	315	150	D6	7	4.0	6	145

■ 鉄筋コンクリートベンチフリューム

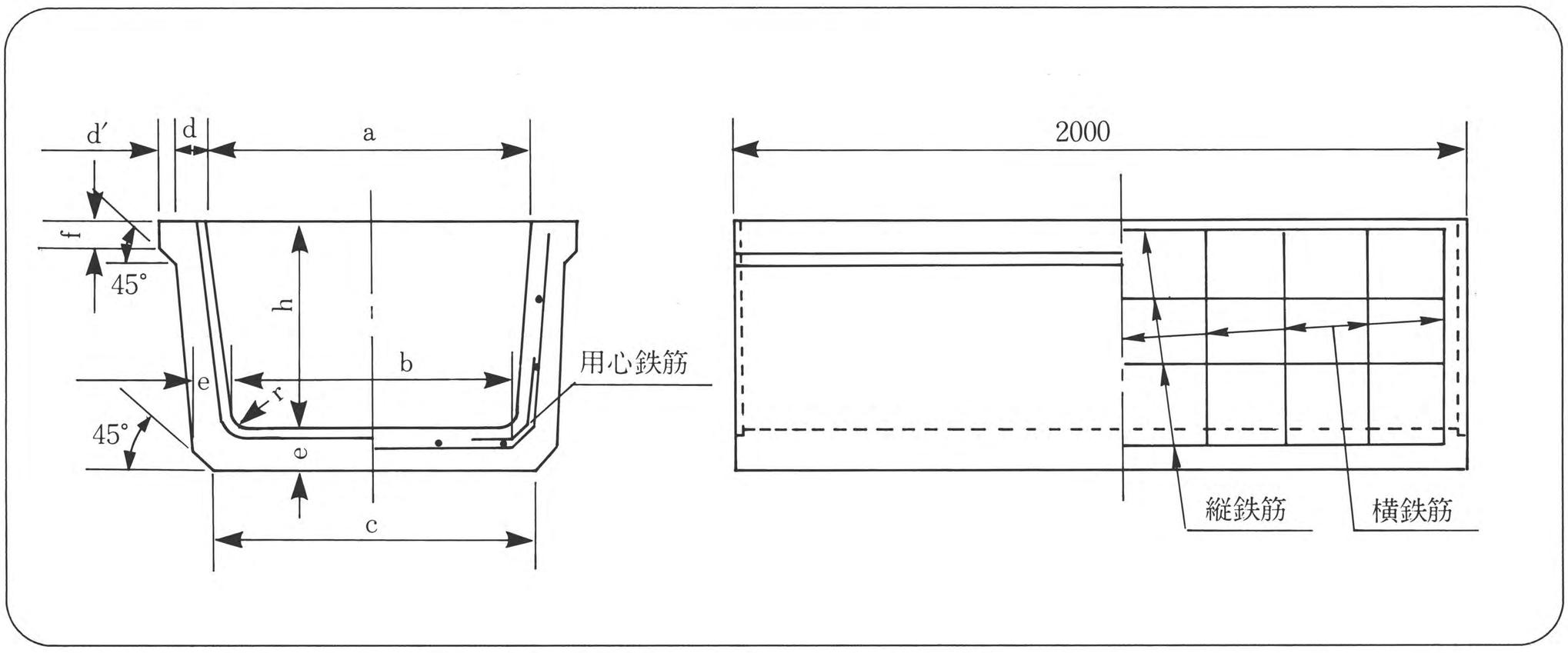

呼び名	内寸法 a×h	寸法 (mm)									縦鉄筋		横鉄筋		参考重量 (kg)
		a	b	c	d	d_1	e	f	h	r	径(mm)	本数	径(mm)	本数	
III-A-g 20	200×150	200	170	205	30	10	35	25	150	30	φ3.2	8	φ2.6	20	83
III-A-g 25	250×175	250	215	250	30	10	35	30	175	30	φ3.2	9	φ2.6	22	102
III-A-g 30	300×200	300	260	300	30	10	40	30	200	40	φ3.2	9	φ3.2	20	132
III-A-g 35	350×235	350	300	345	35	10	45	35	235	50	φ3.2	10	φ3.2	22	176
III-A-g 40	400×260	400	345	395	40	15	50	40	260	50	φ4.0	10	φ4.0	20	222
III-A-g 45	450×295	450	390	440	40	15	50	40	295	50	φ4.0	12	φ4.0	20	248
III-A-g 50	500×320	500	435	490	45	15	55	40	320	60	φ5.0	12	φ4.0	22	302
III-A-g 55	550×355	550	475	535	45	—	60	—	355	60	φ5.0	12	φ5.0	20	352
III-A-g 60	600×380	600	520	580	45	—	60	—	380	60	φ5.0	12	φ5.0	20	378
III-A-g 65	600×415	650	565	630	45	—	65	—	415	70	φ5.0	13	φ5.0	22	438
III-A-g 70	700×440	700	610	680	50	—	70	—	440	70	φ5.0	13	φ5.0	22	508
III-A-g 80	800×490	800	695	770	50	—	75	—	490	70	φ5.0	14	φ6.0	20	598
III-A-g 90	900×550	900	785	870	55	—	85	—	550	80	φ5.0	14	φ6.0	22	758
III-A-g 100	1000×600	1000	875	965	55	—	95	—	600	80	φ5.0	15	φ6.0	24	870

(注)用心鉄筋は呼び名1000のフリュームにのみ径5.0mmのものを片側に6箇所ずつ入れる。

■ 鉄筋コンクリートベンチフリューム蓋

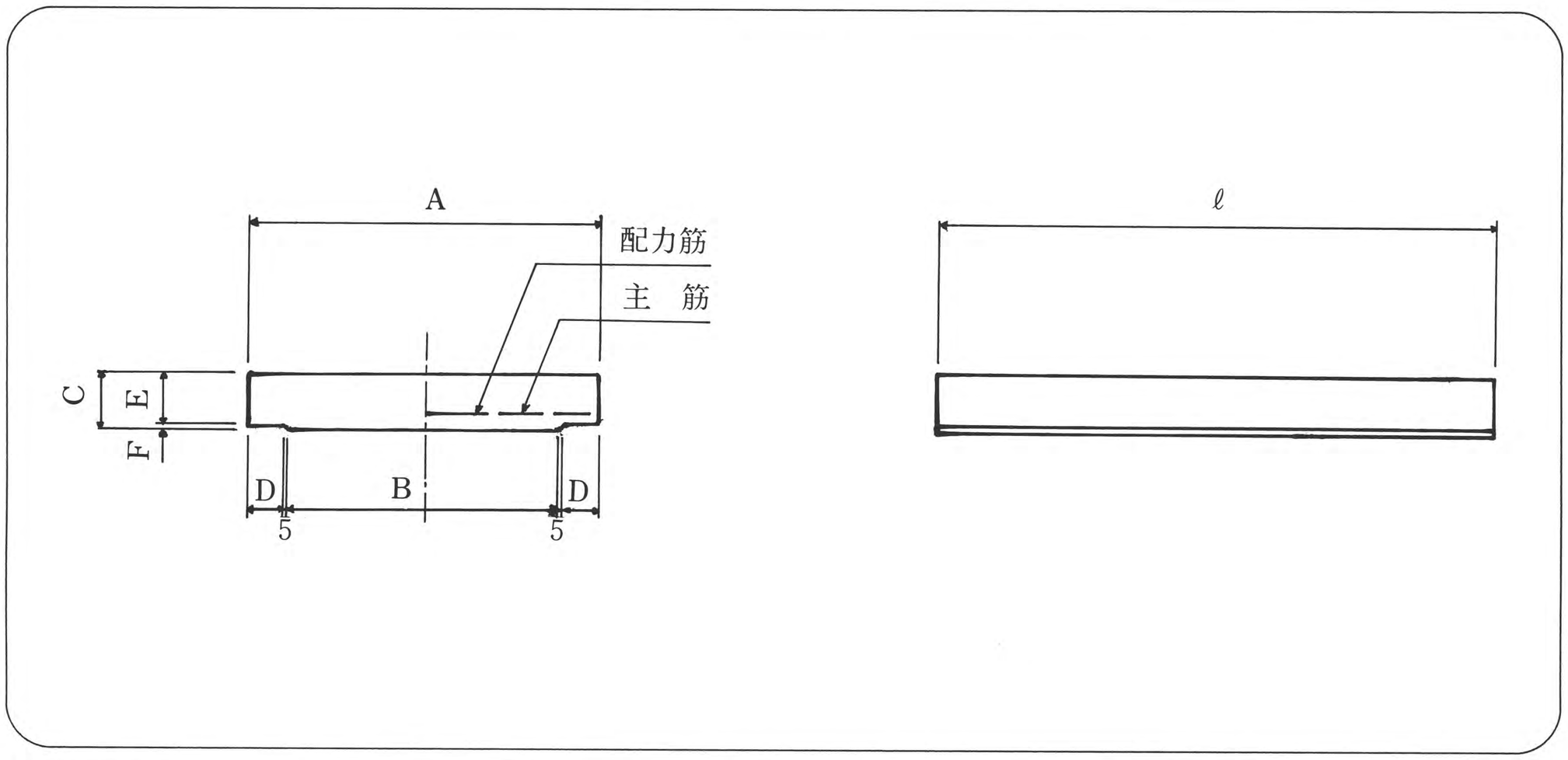

呼び名	寸法（mm）							鉄筋				重量
								縦筋		横筋		
	A	B	C	D	E	F	ℓ	径	本数	径	本数	(kg)
200	280	180	70	45	60	10	1000	D10	7	D 6	3	38
250	330	230	70	45	60	10	1000	D10	8	D 6	3	53
300	380	280	75	45	65	10	1000	D10	7	D 6	4	61
350	440	330	80	50	70	10	1000	D10	8	D 6	4	81
400	510	380	80	60	70	10	1000	D10	10	D 6	4	94
450	560	430	85	60	75	10	1000	D10	8	D 6	4	104
500	620	480	85	65	75	10	1000	D10	9	D 6	5	130
550	640	530	90	50	80	10	1000	D13	9	D 6	5	135
600	690	580	90	50	80	10	500	D13	5	D 6	6	73
650	740	630	90	50	80	10	500	D13	4	D10	4	79
700	800	680	90	55	80	10	500	D13	4	D10	4	85
800	900	780	100	55	90	10	500	D13	4	D10	4	107
900	1010	880	100	60	90	10	500	D13	4	D10	5	120
1000	1110	980	100	60	90	10	500	D13	4	D10	5	132

■ ソケット付鉄筋コンクリートU形

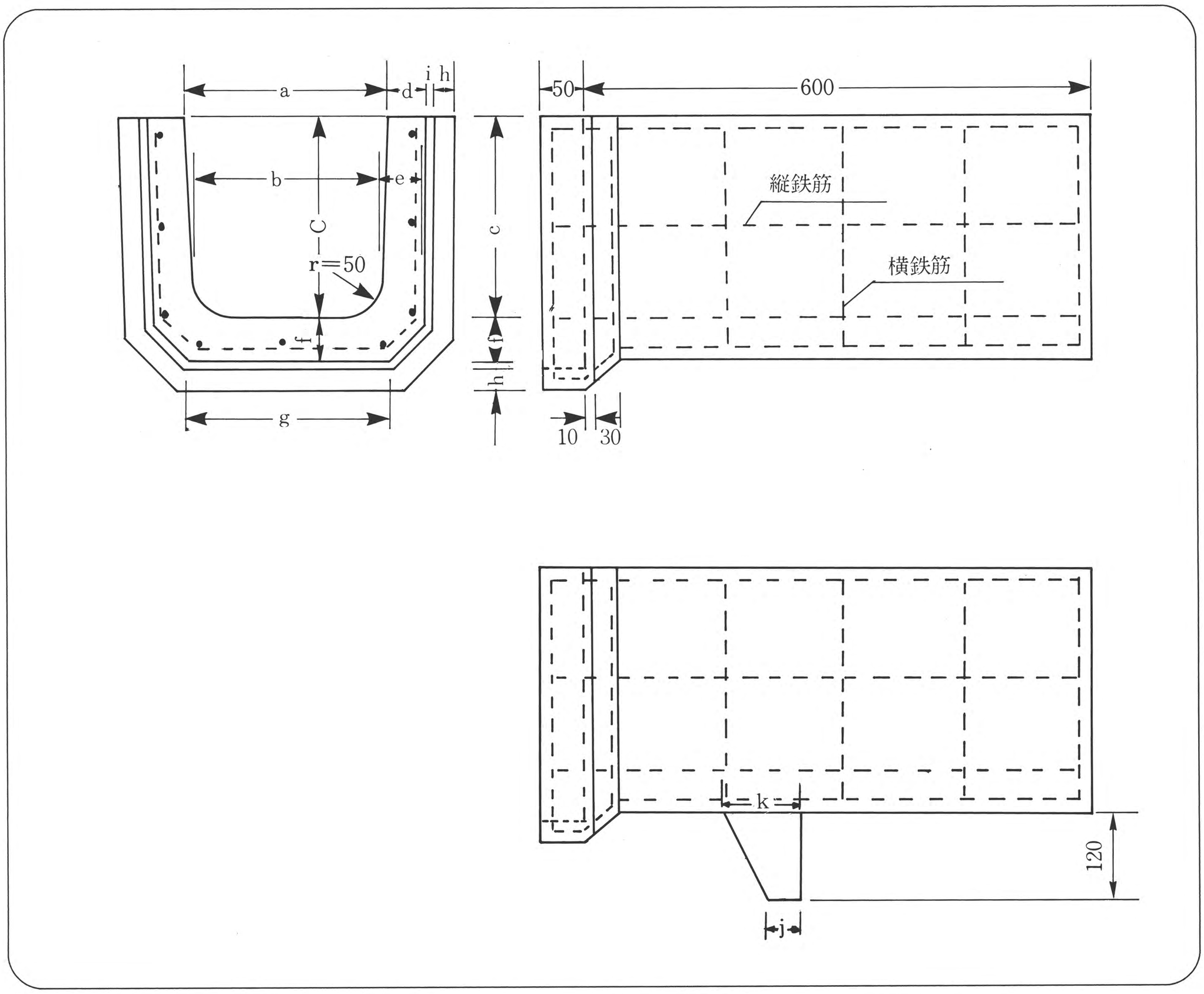

呼び名	寸法 (mm)											鉄筋				参考重量
												縦鉄筋		横鉄筋		
	a	b	c	d	e	f	g	h	i	j	k	径(mm)	数量(本)	径(mm)	数量(本)	(kg)
240	240	220	240	45	50	50	240	25	10	60	110	3.2	7	3.2	7	59
300	300	260	300	50	60	60	300	30	15	70	120	3.2	9	4.0	7	85