■落ちふた式Ｕ形側溝（ＪＩＳ）

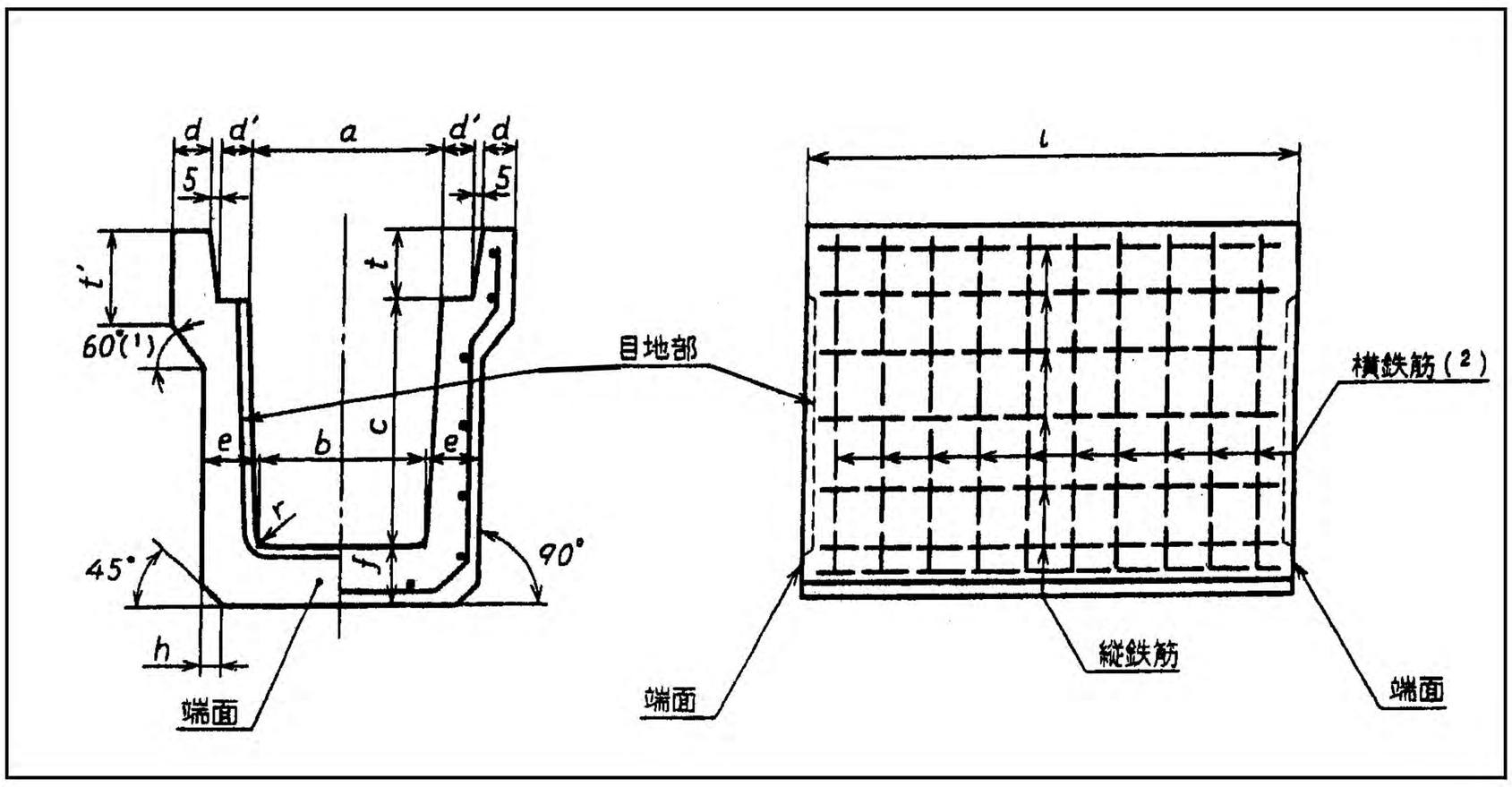

単位:mm

種類	呼び名	寸法 a	b	c	d	d'	e	f	h	t	t'	r	・	配筋 横配筋 外側配筋 径又は呼び名	数量(本) ・=2,000	・=1,000	横配筋 底版内側鉄筋 径又は呼び名	数量(本) ・=2,000	・=1,000	縦配筋 径	縦配筋 数量(本)	参考重量(kg)
1種	250	250	230	250	40	55	55	55	20	90	120	50	2,000又は1,000	4.00	10	6	－	－	－	4.00	11	290
	300A	300	280	300	40	55	60	60	20	95	120	50		4.00	10	6	－	－	－	4.00	11	348
	300B	300	270	400	40	55	65	65	20	95	120	50		4.00	10	6	－	－	－	4.00	13	420
	300C	300	260	500	40	55	70	70	20	95	120	50		5.00	10	6	－	－	－	4.00	15	497
	400A	400	370	400	40	55	65	65	20	110	135	50		5.00	10	6	－	－	－	4.00	14	457
	400B	400	360	500	40	55	70	70	20	110	135	50		5.00	10	6	－	－	－	4.00	16	536
	500A	500	460	500	45	60	70	70	20	125	150	50		5.00	10	6	－	－	－	4.00	17	594
	500B	500	450	600	45	60	75	75	20	125	150	50		6.00	10	6	－	－	－	4.00	21	680
3種	250	250	230	250	45	55	65	65	30	90	120	50	2,000又は1,000	5.00	20	10	5.00	20	10	4.00	13	333
	300A	300	280	300	50	55	70	70	30	95	140	50		5.00	24	12	5.00	24	12	4.00	13	419
	300B	300	270	400	50	55	70	70	40	95	140	50		D6	19	11	D6	10	6	4.00	15	472
	300C	300	260	500	50	55	80	80	40	95	140	50		D6	21	11	D6	11	6	4.00	17	585
	400A	400	370	400	55	55	70	70	40	110	140	50		D6	23	12	D6	12	6	4.00	17	516
	400B	400	360	500	55	55	80	80	40	110	140	50		D6	233	12	D6	12	6	4.00	19	634
	500A	500	460	500	60	60	80	80	40	125	155	50		D6	23	12	D6	12	6	4.00	20	700
	500B	500	450	600	60	60	90	90	40	125	175	50		D6	25	13	D6	13	7	4.00	24	849
許容差		±3	±3	±3	±3	±3	±3	±3	－	±3	－	－	±6	－	－	－	－	－	－	－	－	－

■落ちふた式Ｕ形側溝蓋（ＪＩＳ）

1種

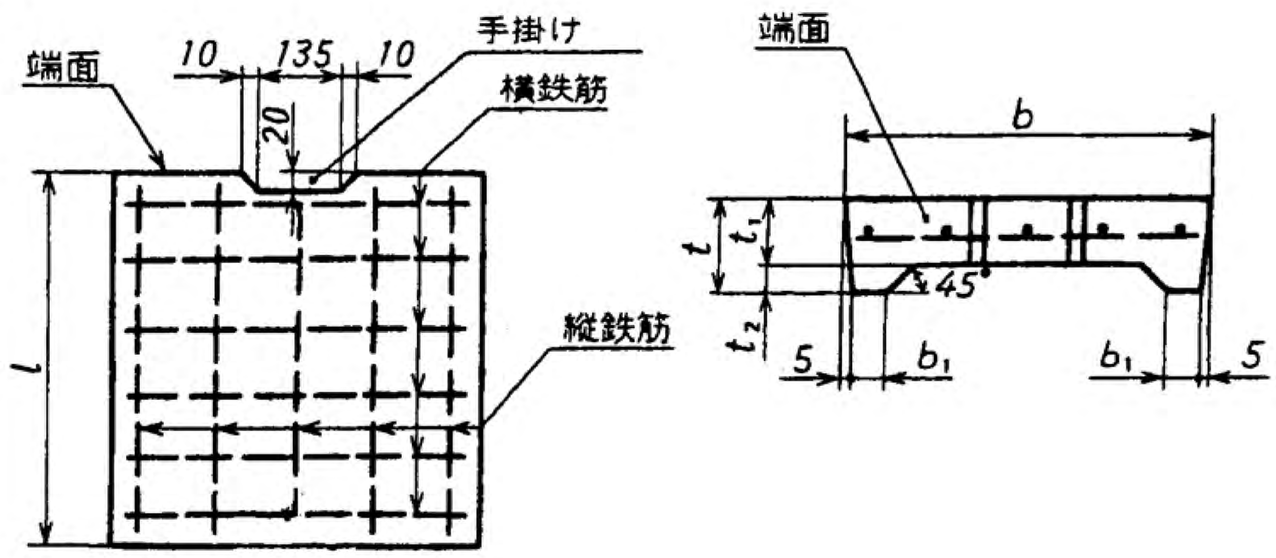

3種

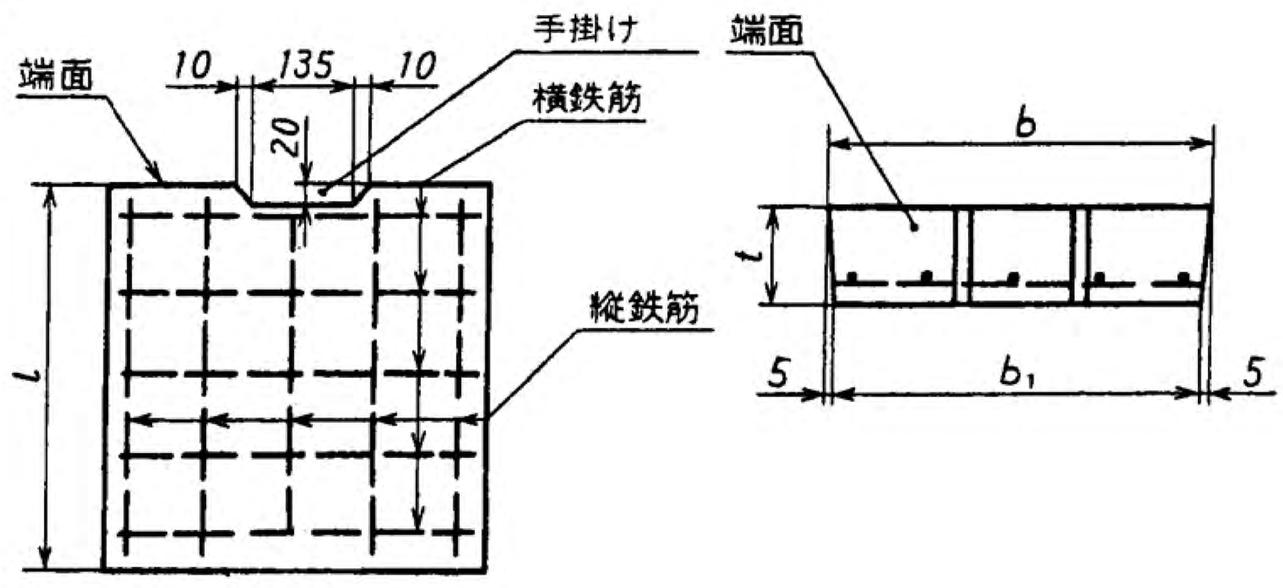

単位:mm

種類	呼び名	寸法						配筋				参考重量(kg)
								横鉄筋		縦鉄筋		
		b	b1	t	t1	t2	ℓ	径又は呼び名	数量(本)	径又は呼び名	数量(本)	
1種	250	362	50	90	55	35	500	4.00	6	4.00	3	29
	300	412	51	95	55	40		4.00	6	4.00	4	33
	400	512	51	110	65	45		4.00	6	4.00	5	47
	500	622	56	125	75	50		4.00	6	4.00	6	65
3種	250	362	352	90	－	－	500	D6	6	4.00	3	37
	300	412	402	95				D10	4	6.00	4	45
	400	512	502	110				D10	5	6.00	5	65
	500	622	612	125				D10	6	6.00	6	91
許容差		±3	－	±3	－		±3	－				

■ 勾配調整型側溝（重荷重）

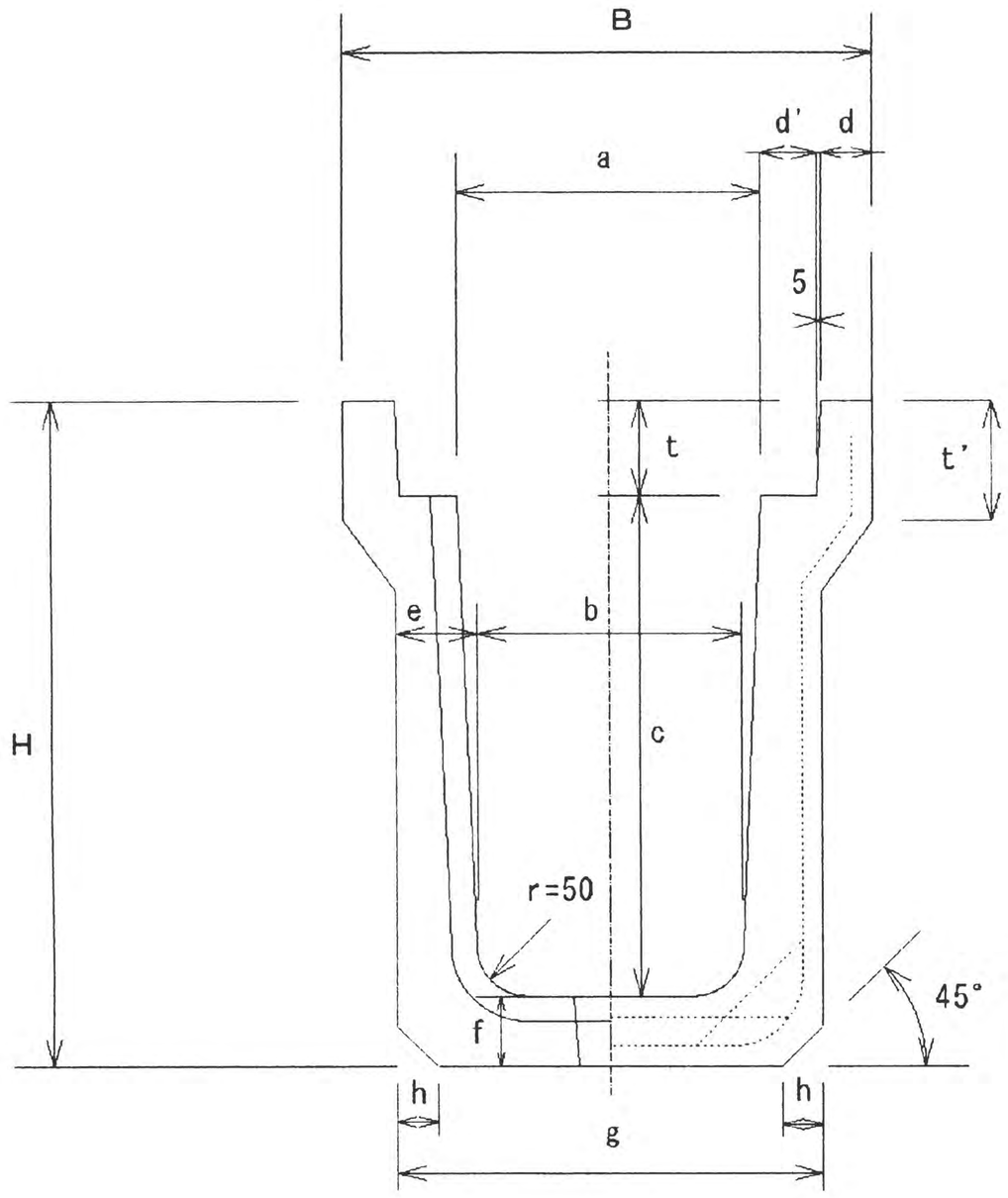

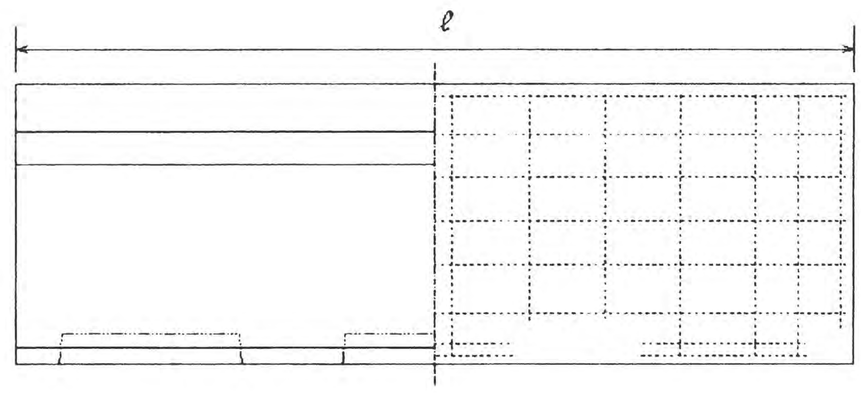

XIBb・XIBc・XIBdタイプ

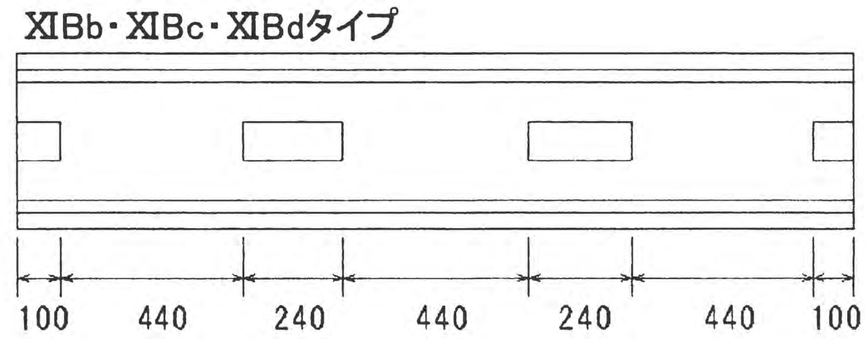

XIBaタイプ

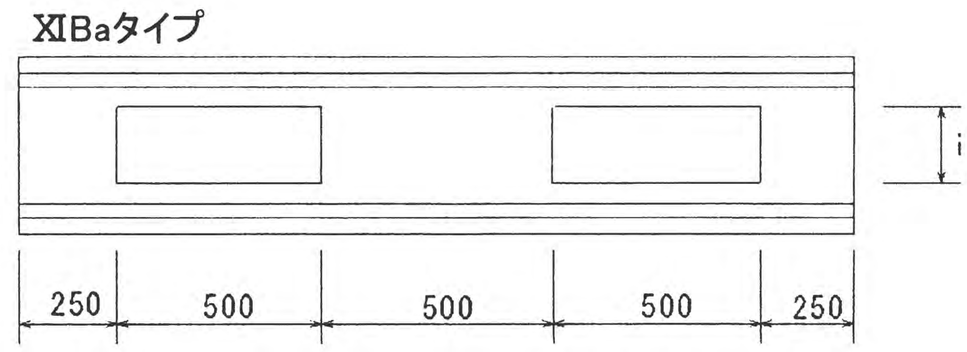

● 寸法・重量表

種類		寸法（mm）																縦鉄筋		横鉄筋		底部筋		斜筋		参考重量
		B	H	a	b	c	d	d'	e	f	g	h	i	j	t	t'	ℓ	径(mm)	本数	径(mm)	本数	径(mm)	本数	径(mm)	本数	(kg)
XI-B-a 300	300×300	520	455	300	280	300	50	55	70	60	420	50	180		95	120	2000	6.00	6	D10	16	D 6	12	D10	12	348
XI-B-a 400	300×400		560		270	400			75	65			170					6.00	6	D10	16	D 6	12	D10	12	427
XI-B-a 500	300×500		665		260	500			80	70			160					6.00	8	D10	16	D 6	12	D10	12	512
XI-B-a 600	300×600		775		250	600			85	80			150					6.00	8	D10	16	D 6	12	D10	12	606
XI-B-a 700	300×700		880		240	700			90	85			140					6.00	10	D10	20	D 6	12	D10	12	701
XI-B-a 800	300×800		990		230	800			95	95			130					6.00	10	D10	20	D 6	12	D10	12	809
XI-B-a 900	300×900		1095		220	900			100	100			120					6.00	12	D13	16	D 6	12	D10	12	914
XI-B-a 1000	300×1000		1205		210	1000			110	110	430		110					6.00	12	D13	16	D 6	12	D10	12	1057
XI-B-b 400	400×400	630	595	400	370	400	55	55	70	85	520	30	150	110	110	150	2000	4.00	13	D 6	18	D 6	12	—		557
XI-B-b 500	400×500		700		360	500			80	90								4.00	13	D 6	22	D 6	12			647
XI-B-b 600	400×600		805		352	600			84	95								6.00	13	D10	12	D 6	12			738
XI-B-b 700	400×700		915		346	700			87	105								6.00	15	D10	14	D 6	12			842
XI-B-b 800	400×800		1025		340	800			90	115								6.00	15	D10	18	D 6	12			949
XI-B-b 900	400×900		1130		332	900			94	120								6.00	15	D10	20	D 6	12			1051
XI-B-b 1000	400×1000		1235		324	1000			98	125								6.00	17	D10	22	D 6	12			1156
XI-B-b 1100	400×1100		1340		316	1100			102	130								6.00	17	D13	16	D 6	12			1266
XI-B-b 1200	400×1200		1440		308	1200			106	130								6.00	17	D13	16	D 6	12			1367
XI-B-b 1300	400×1300		1550		296	1300			112	140								6.00	17	D13	18	D 6	12			1509
XI-B-c 500	500×500	750	705	500	460	500	60	60	80	90	620	30	220	125	125	165	2000	6.00	11	D10	10	D 6	12	—		705
XI-B-c 600	500×600		820		452	600			84	95								6.00	11	D10	12	D 6	12			798
XI-B-c 700	500×700		925		444	700			88	100								6.00	13	D10	16	D 6	12			896
XI-B-c 800	500×800		1035		436	800			92	110								6.00	13	D10	18	D 6	12			1012
XI-B-c 900	500×900		1145		428	900			96	120								6.00	15	D10	20	D 6	12			1132
XI-B-c 1000	500×1000		1255		420	1000			100	130								6.00	15	D10	22	D 6	12			1256
XI-B-c 1200	500×1200		1475		404	1200			108	150								6.00	17	D13	16	D 6	12			1515
XI-B-c 1400	500×1400		1695		688	1400			116	170								6.00	17	D13	18	D 6	12			1790
XI-B-d 600	600×600	890	840	600	540	600	70	70	95	90	730	30	260	190	150	190	2000	6.00	11	D10	14	D 6	12	—		920
XI-B-d 700	600×700		955		542	700			94	105								6.00	13	D10	14	D 6	12			1046
XI-B-d 800	600×800		1065		534	800			98	115								6.00	13	D10	16	D 6	12			1173
XI-B-d 900	600×900		1175		526	900			102	125								6.00	13	D10	20	D 6	12			1304
XI-B-d 1000	600×1000		1285		516	1000			107	135								6.00	15	D10	22	D 6	12			1443
XI-B-d 1100	600×1100		1395		508	1100			111	145								6.00	15	D10	24	D 6	12			1581
XI-B-d 1200	600×1200		1505		500	1200			115	155								6.00	17	D13	16	D 6	12			1724
XI-B-d 1400	600×1400		1720		484	1400			127	170								6.00	17	D13	16	D 6	12			2003

■ 深溝側溝

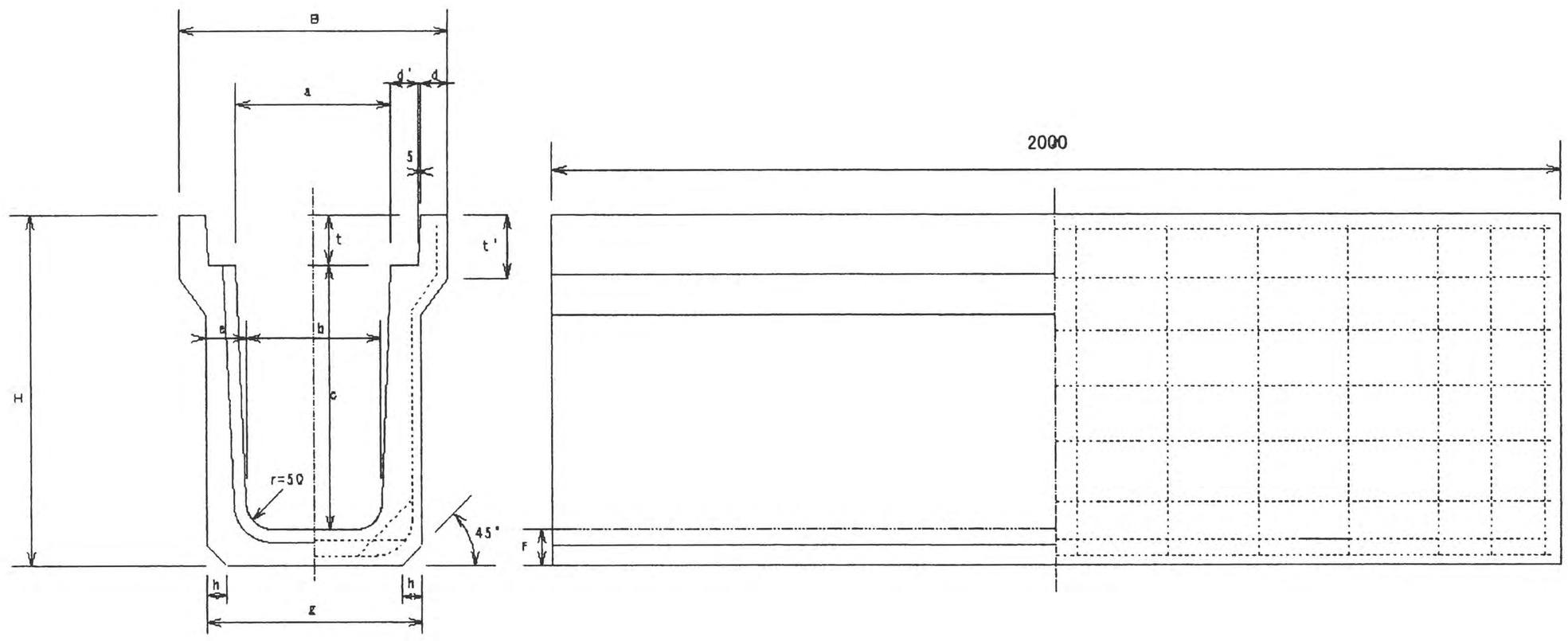

● 寸法・重量表

種　類	寸　法（mm）													参考重量 (kg)
	B	H	a	b	c	d	d'	e	f	g	h	t	t'	
300×300	520	455	300	280	300	50	55	70	60	420	50	95	120	374
300×400		560		270	400			75	65					453
300×500		665		260	500			80	70					538
300×600		775		250	600			85	80					632
300×700		880		240	700			90	85					726
300×800		990		230	800			95	95					835
300×900		1095		220	900			100	100					939
300×1000		1205		210	1000			110	110	430				1083
400×400	630	595	400	370	400	55	55	70	85	520	30	110	150	566
400×500		700		360	500			80	90					656
400×600		805		352	600			84	95					742
400×700		915		346	700			87	105					851
400×800		1025		340	800			90	115					958
400×900		1130		332	900			94	120					1060
400×1000		1235		324	1000			98	125					1165
400×1100		1340		316	1100			102	130					1275
400×1200		1440		308	1200			106	130					1376
400×1300		1550		296	1300			112	140					1518
500×500	750	705	500	460	500	60	60	80	90	620	30	125	165	719
500×600		820		452	600			84	95					812
500×700		925		444	700			88	100					910
500×800		1035		436	800			92	110					1026
500×900		1145		428	900			96	120					1146
500×1000		1255		420	1000			100	130					1270
500×1200		1475		404	1200			108	150					1529
500×1400		1695		388	1400			116	170					1804
600×600	890	840	600	540	600	70	70	95	90	730	30	150	190	939
600×700		955		542	700			94	105					1065
600×800		1065		534	800			98	115					1192
600×900		1175		526	900			102	125					1323
600×1000		1285		516	1000			107	135					1462
600×1100		1395		508	1100			111	145					1600
600×1200		1505		500	1200			115	155					1743
600×1400		1720		484	1400			127	170					2022

■ 道路用鉄筋コンクリートU形側溝（落蓋型）

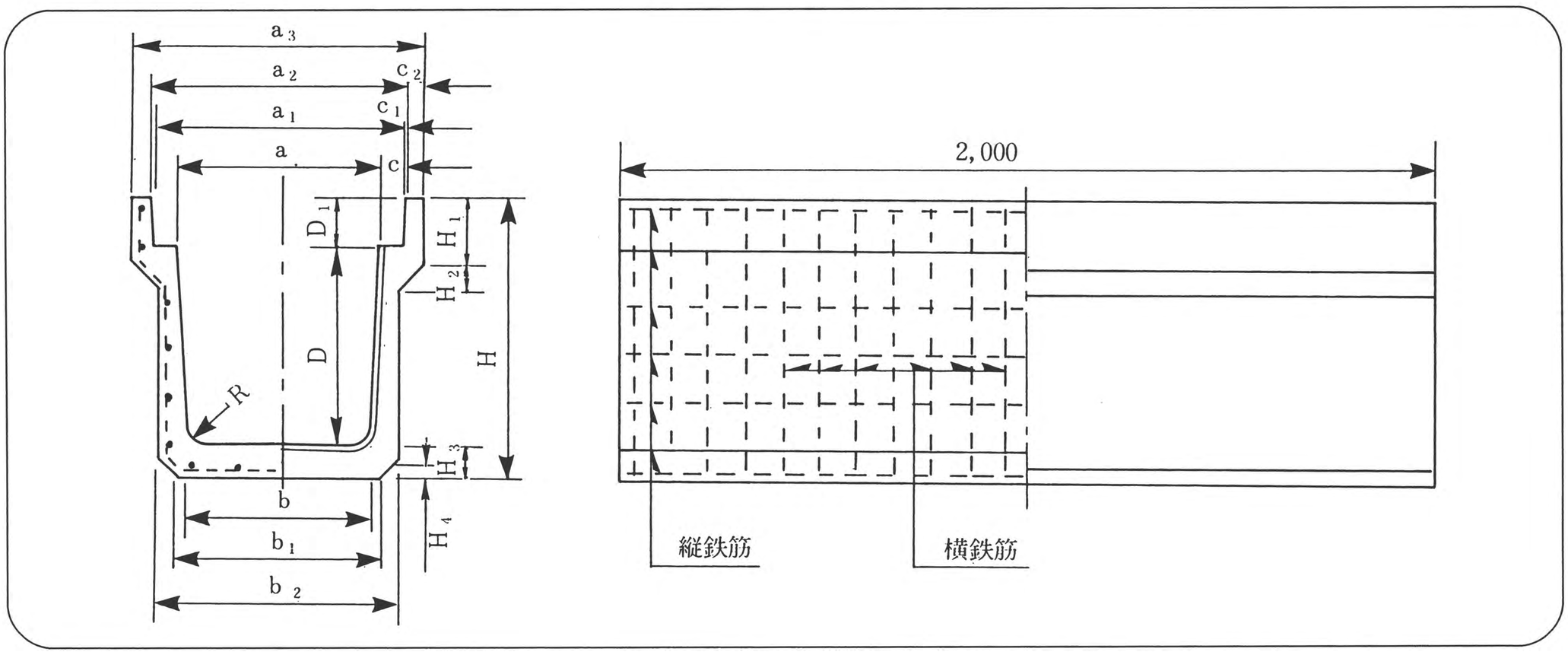

呼び名	内寸法 a×D	寸法 (mm)																		縦鉄筋		横鉄筋		参考重量 (kg)
		a	a_1	a_2	a_3	b	b_1	b_2	C	C_1	C_2	D	D_1	H	H_1	H_2	H_3	H_4	R	径(mm)	本数	径(mm)	本数	
III-A-d 60	600×600	600	740	750	890	540	630	730	70	5	70	600	150	840	190	80	90	50	70	φ5.0	19	φ6.0	28	892

■ 道路用鉄筋コンクリートU形側溝蓋（落蓋型）

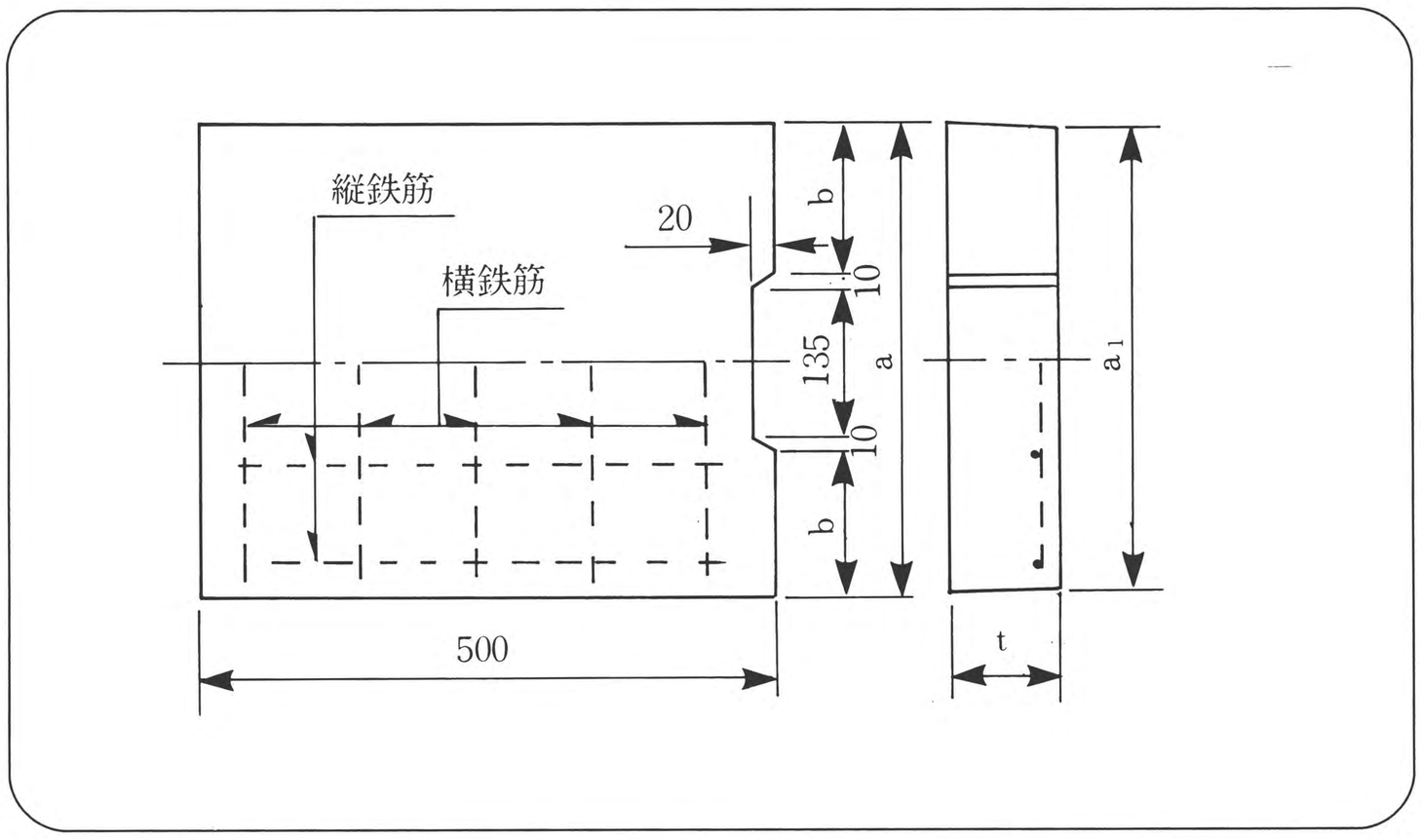

呼び名	適用側溝	寸法(mm)				縦鉄筋		横鉄筋		参考重量 (kg)
		a	a_1	b	t	径(mm)	本数	径(mm)	本数	
VII-C-b-24	III-A-d-24	320	310	82.5	85	D6	3	D13	4	32
〃 30A	〃 30A	350	340	97.5	95	D6	4	D13	4	37
〃 60	〃 60	740	730	292.5	150	D6	7	D13	6	131

■鉄筋コンクリート横断側溝

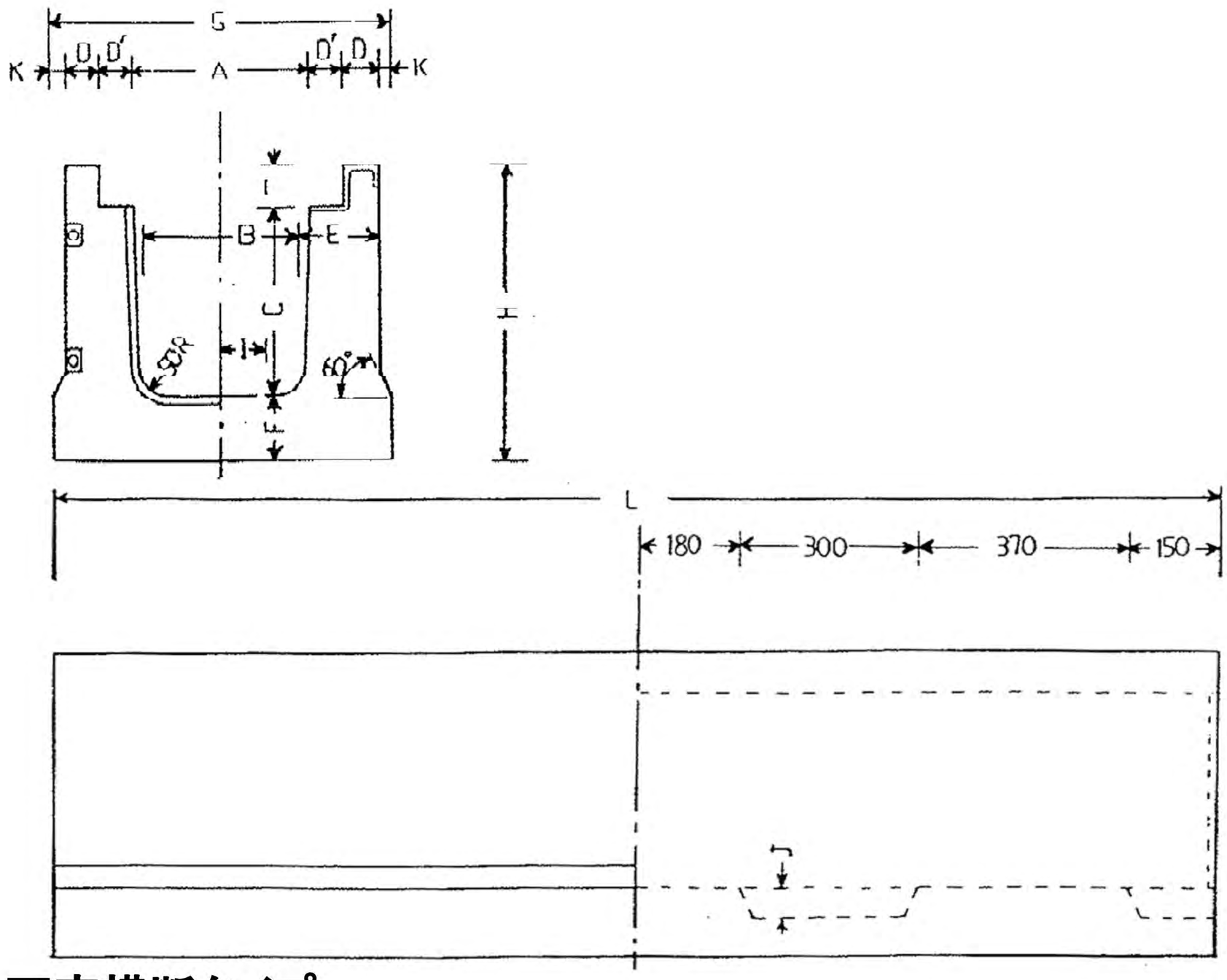

可変横断タイプ

呼び名	寸法														参考重量
	A	B	C	D	D'	E	F	G	H	I	J	K	T	L	(kg)
GS250-K	252	230	275	50	54	115	90	490	430	60	40	15	65	2000	508
GS-300A-K	302	280	325	55	54	120	100	550	495	60	40	15	70	2000	639
GS-300B-K	302	270	425	55	54	125	100	560	595	60	40	20	70	2000	763
GS-300C-K	302	260	525	55	54	130	100	570	695	60	40	25	70	2000	892
GS-300D-K	302	250	625	55	54	135	100	560	795	60	40	20	70	2000	1079
GS-300E-K	302	240	725	55	54	140	100	570	895	60	40	25	70	2000	1215
GS-400A-K	402	370	425	60	54	130	110	670	620	90	50	20	85	2000	876
GS-400B-K	402	360	525	60	54	135	110	680	720	90	50	25	85	2000	1003
GS-400C-K	402	350	625	60	54	140	110	670	820	90	50	20	85	2000	1224
GS-400D-K	402	340	725	60	54	145	110	680	920	90	50	25	85	2000	1366
GS-500A-K	502	460	525	70	54	145	120	800	745	120	60	25	100	2000	1168
GS-500B-K	502	450	625	70	54	150	120	810	845	120	60	30	100	2000	1309

普通横断タイプ

呼び名	寸法														参考重量
	A	B	C	D	D'	E	F	G	H	I	J	K	T	L	(kg)
GS250-F	252	230	275	50	54	115	90	490	430	—	—	15	65	2000	515
GS-300A-F	302	280	325	55	54	120	100	550	495	—	—	15	70	2000	646
GS-300B-F	302	270	425	55	54	125	100	560	595	—	—	20	70	2000	770
GS-300C-F	302	260	525	55	54	130	100	570	695	—	—	25	70	2000	892
GS-300D-F	302	250	625	55	54	140	120	560	795	—	—	20	70	2000	1086
GS-300E-F	302	240	725	55	54	145	120	570	895	—	—	25	70	2000	1222
GS-400A-F	402	370	425	60	54	130	110	670	620	—	—	20	85	2000	892
GS-400B-F	402	360	525	60	54	135	110	680	720	—	—	25	85	2000	1019
GS-400C-F	402	350	625	60	54	140	110	670	820	—	—	20	85	2000	1240
GS-400D-F	402	340	725	60	54	145	110	680	920	—	—	25	85	2000	1382
GS-500A-F	502	460	525	70	54	145	120	800	745	—	—	25	100	2000	1194
GS-500B-F	502	450	625	70	54	150	120	810	845	—	—	30	100	2000	1335