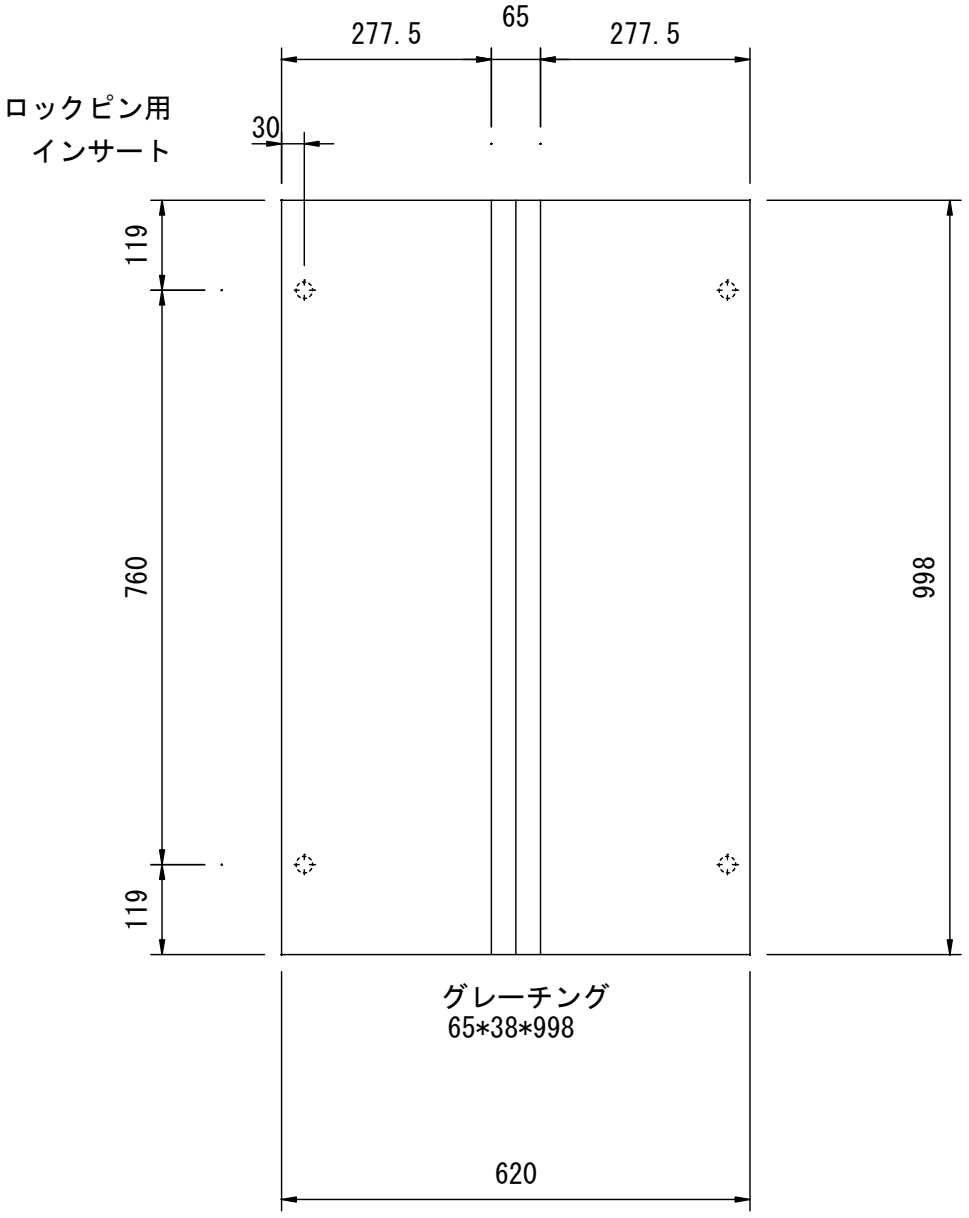

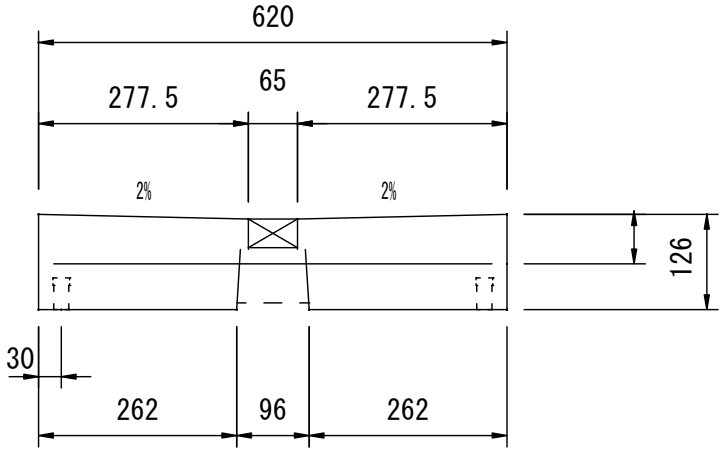

ﾏﾙﾁｽﾘｯﾄ蓋　S2型500　　S=1/10

参考重量　196 kg